Nice.cz

Návod k instalaci a obsluze

OXILR

Rádiový přijímač

Optimálního výkonu lze dosáhnout pouze při dodržování pokynů v návodech,
výrobce si vyhrazuje právo na změny a dodatky v návodu bez předešlé domluvy.

verze 1.0
www.nice.cz

Obsah

1	Popis produktu	3
2	Instalace a zapojení	4
3	Ukládání / vymazání dálkových ovladačů v paměti přijímače	4
3.1	Uložení do paměti „1. způsobem“	6
3.2	Uložení do paměti „2. způsobem“	6
3.3	Uložení do paměti (přijímače) Celku/Adresy řídicí jednotky, v síti „BusT4“	7
3.4	Vymazání paměti přijímače (úplné nebo částečné)	8
3.5	Vymazání JEDNOHO dálkového ovladače nebo JEDNOHO tlačítka z paměti přijímače	8
4	Další funkce	9
4.1	Zablokování přístupu (heslem) k programování přijímače	9
5	Technické parametry	9
6	Likvidace výrobku	9
	Zjednodušené ES prohlášení o shodě	10
	Signalizace LED diody B na přijímači	10

Důležité upozornění

Tento manuál je určen pouze pro technický personál, který má příslušnou kvalifikaci pro instalaci. Žádná z informací, kterou obsahuje tento materiál není určena pro finálního uživatele. Tento manuál je určen pro rádiový přijímač OXILR a nesmí být použit pro jiné výrobky. Rádiový přijímač OXILR slouží jako programovací, případně ovládací prvek k automatizační technice, každé jiné použití je nevhodné a tudíž je zakázáno podle platných předpisů. Výrobce doporučuje přečíst si pozorně alespoň jednou veškeré instrukce předtím, než přistoupíte k vlastní instalaci. Je Vaší povinností provést vše tak „bezpečně“, jak to jen jde. Instalace a údržba musí být prováděna výhradně kvalifikovaným a zkušeným personálem, a to dle následujících českých norem a vládních nařízení:

- Zákon č. 22/1997 Sb. o technických požadavcích na výrobky a o změně a doplnění některých zákonů, v platném znění.
- Nařízení vlády č. 378/2001 Sb., kterým se stanoví bližší požadavky na bezpečný provoz a používání strojů, technických zařízení, přístrojů a nářadí, v platném znění.
- Nařízení vlády č. 17/2003 Sb., kterým se stanoví technické požadavky na elektrická zařízení nízkého napětí.
- Nařízení vlády č. 616/2006 Sb. o technických požadavcích na výrobky z hlediska jejich elektromagnetické kompatibility, v platném znění.
- Nařízení vlády č. 426/2000 Sb., kterým se stanoví technické požadavky na rádiová a na telekomunikační koncová zařízení, v platném znění.

Nekvalifikovaný personál nebo ti, kteří neznají aplikované normy v kategorii „Automatizace“, se musí zdržet instalace. Pokud někdo provozuje tento systém, aniž by respektoval aplikované normy, je plně zodpovědný za případné škody, které by zařízení mohlo způsobit!

Nice.cz 2021

Obsah tohoto manuálu, jakož i jeho jednotlivé části, především texty, obrázky i jejich vzájemné uspořádání, jsou chráněny právem duševního vlastnictví, a proto se na ně použijí právní předpisy České republiky upravující zejména autorské právo a ochranné známky. Jejich kopírování nebo jiné užití je možné pouze po předchozím písemném souhlasu společnosti ADAXET s.r.o..

1. Popis produktu

OXILR je rádiový přijímač určený k zabudování do řídicí jednotky, která je součástí automatizační techniky pohánějící brány, garážová vrata a silniční závory.

Pozor: Za nesprávné a zakázané použití je nutno považovat každé použití, které se liší od zde uvedeného použití a k němuž dojde v jiných podmínkách prostředí, než jaké jsou uvedeny v tomto návodu!

Obousměrná dálková rádiová komunikace
Přijímač OXILR je vybaven obousměrnou rádiovou technologií, která zaručuje komunikaci rádiového typu "Long Range" a rozhraní s obousměrnými vysílači, které používají obousměrné rádiové kódování "LR".

OXILR může přijímat i přenášet informace do a z vysílače, zejména nabízí následující funkce:
- Zaslání potvrzení (na vysílač), že vydaný příkaz byl přijat.
- Zaslání zprávy (na vysílač) o stavu, v němž se nachází automatizační technika (např. jestli jsou vrata nebo brána otevřená či zavřená).

Další vlastnosti výrobku
- Přijímač je kompatibilní se systémem obousměrného kódování „LR“.
- Přijímač řídicí jednotky má **1024 paměťových míst** pro uložení do paměti vysílačů: Jedna položka může být obsazená buď jedním dálkovým ovladačem (jestliže jsou jeho tlačítka uložená do paměti jako „jediný soubor“, a to 1. způsobem popsaným v kapitole 3.1 nebo jedním tlačítkem (jestliže je tlačítko uloženo do paměti 2. způsobem popsaným v kapitole 3.2).
- Každý přijímač má své vlastní identifikační číslo, tzv. „certifikační kód“. Tento kód umožňuje provádět mnoho operací, např. ukládat do paměti nové dálkové ovladače bez nutnosti manipulace s přijímačem, nebo používat programátor O-View prostřednictvím připojení „BusT4“ k řídicí jednotce.
- Tento přijímač lze používat pouze s řídicími jednotkami, které jsou vybavené zásuvným konektorem typu „SM“ (kompatibilitu řídicích jednotek doporučujeme ověřit v katalogu výrobků Nice nebo na webových stránkách www.niceforyou.com).
- **Přijímač si automaticky načte technické parametry řídicí jednotky, do níž je zabudován, a sám se nastaví následujícím způsobem:**

- Jestliže je řídicí jednotka vybavená systémem „BusT4“, je přijímač schopný pracovat až s 15 různými příkazy.
- Jestliže řídicí jednotka NENÍ vybavená systémem „BusT4“, je přijímač schopný pracovat maximálně se 4 různými příkazy.

Pozor: V obou případech závisí počet a nabídka příkazů, které jsou k dispozici, na typu a na modelu používané řídicí jednotky!
V instruktážním manuálu pro řídicí jednotku naleznete „Tabulku s příkazy“ platnou pro danou řídicí jednotku!

2. Instalace a zapojení

Přijímač se připojuje k řídicí jednotce zasunutím do připraveného otvoru:

Tabulka 1

01.	⚠ **Pozor: Před vložením (nebo vyjmutím) přijímače odpojte řídicí jednotku od zdroje elektrického napájení!**	OFF 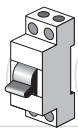
02.	Anténu, která je součástí vybavení, připojte ke svorce č. 1 přijímače podle obrázku A. Jestliže je nutné zlepšit příjem rádiového signálu nainstalováním externí antény s koaxiálním kabelem s impendancí 50 Ω (typ RG58), musí být koaxiální kabel připojen přímo ke svorkám č. 1 a 2 přijímače (obrázek B), aniž by byla brána v potaz případná svorka pro anténu na řídicí jednotce.	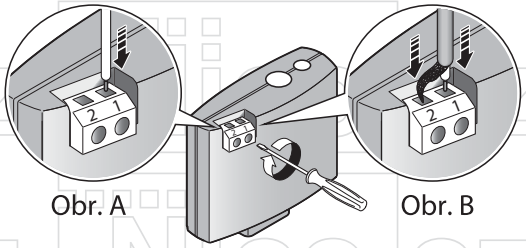 Obr. A Obr. B
03.	Zasuňte přijímač do příslušného otvoru v řídicí jednotce.	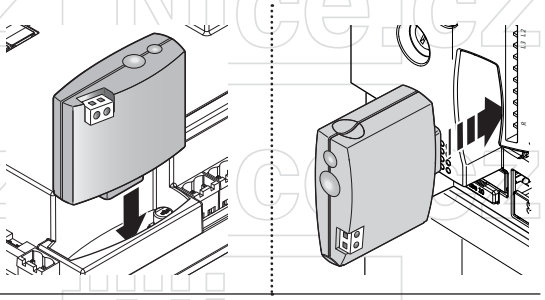
04.	Obnovte napájení řídicí jednotky.	ON 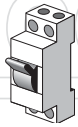

3. Ukládání / vymazání dálkových ovladačů v paměti přijímače

Tabulka 2: Zjištění SYSTÉMU KÓDOVÁNÍ používaného dálkovými ovladači, které jsou již uložené v paměti

01.	Odpojte řídicí jednotku od zdroje napájení a potom ji k němu znovu připojte. spočítejte, kolikrát dioda LED B na přijímači následně blikne:	OFF ON 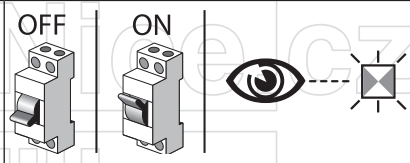
	• **1 oranžové bliknutí** = vysílače s technologií LR.	**x 1**
	• **5 zelených bliknutí a 1 oranžové bliknutí** = není uložen žádný vysílač.	**x 5+1**

⚠ **Pozor: UPOZORNĚNÍ před zahájením programovacích operací!**

- Pro rozlišení tlačítka A a LED diody B na přijímači **při programovacích operacích** odkazujeme na obrázek 1.
- Význam symbolů použitých v popisech operací je uvedený v tabulce „Význam symbolů použitých v manuálu“.
- Doba, po kterou lze určitou operaci provádět, je omezená; je proto nezbytné, abyste si před zahájením a provedením operace přečetli, jaké kroky musíte provést, a porozuměli danému postupu.

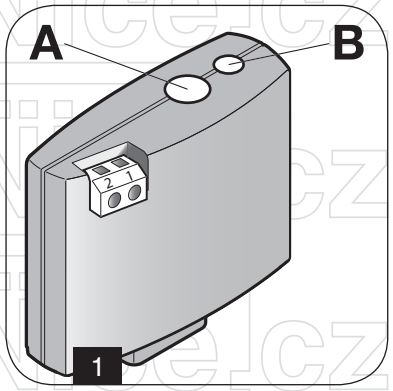

Tabulka 3: Význam symbolů použitých v manuálu

Symbol	Popis
	(na přijímači) LED dioda „B“ TRVALE SVÍTÍ
	(na přijímači) LED dioda „B“ POMALU BLIKÁ
	(na přijímači) LED dioda „B“ RYCHLE BLIKÁ
	(na přijímači) LED dioda „B“ NESVÍTÍ
OFF ON	Vypnout elektrické napájení / Zapnout elektrické napájení
	Vyčkejte...
> 5 sec <	Do 5 sekund proveďte operaci...
	Přidržte stisknuté tlačítko „A“ na přijímači
	Stiskněte a uvolněte tlačítko „A“ na přijímači
	Uvolněte tlačítko „A“ na přijímači
	Stiskněte a uvolněte požadované tlačítko na dálkovém ovladači
	Přidržte stisknuté požadované tlačítko na dálkovém ovladači
	Uvolněte požadované tlačítko na dálkovém ovladači
	Přečtěte si návod k obsluze řídicí jednotky
	Sledujte signalizaci, kterou vydává LED dioda „B“

Dálkový ovladač lze naprogramovat tzv. 1. způsobem nebo tzv. 2. způsobem (viz kapitoly 3.1 a 3.2).

Nice.cz

3.1 Uložení do paměti „1. způsobem“

Provedením tohoto postupu se do paměti přijímače uloží všechna tlačítka dálkového ovladače; k 1. tlačítku bude automaticky přiřazen příkaz č. 1, k 2. tlačítku bude přiřazen příkaz č. 2 atd.
Po dokončení operace obsadí toto uložení pouze jednu položku v paměti a příkaz přiřazený ke každému tlačítku bude nadefinovaný podle „Seznamu příkazů“ řídicí jednotky automatizační techniky.

Tabulka 4: POSTUP Č. 1 – Uložení do paměti „1. způsobem“		
01.	**Na přijímači:** Přidržte stisknuté tlačítko A a vyčkejte, dokud se nerozsvítí zelená LED dioda B. Potom tlačítko A uvolněte.	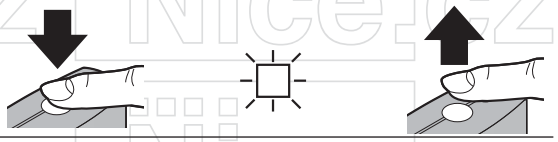
02.	**Na ukládaném dálkovém ovladači:** (do 10 sekund) na dálkovém ovladači: stiskněte a ihned uvolněte kterékoli tlačítko; LED dioda B (na přijímači) třikrát zeleně blikne (= uložení do paměti proběhlo úspěšně). **(*1)**	

(*1) Poznámka: Jestliže chcete uložit do paměti další dálkové ovladače, zopakujte do 10 sekund krok 02. Po uplynutí této doby se proces ukládání do paměti automaticky ukončí.

3.2 Uložení do paměti „2. způsobem“

Provedením tohoto postupu se do paměti přijímače uloží pouze jedno z tlačítek, která jsou na dálkovém ovladači, a toto tlačítko bude přiřazeno k výstupu přijímače, jejž stanoví instalační technik. Aby tedy došlo k uložení do paměti dalších tlačítek, je u každého jednotlivého tlačítka nutné zopakovat tento postup od začátku.
Po dokončení obsadí toto uložení jednu položku v paměti; k tlačítku uloženému do paměti bude přiřazený ten příkaz, který instalační technik vybral ze „Seznamu příkazů“ řídicí jednotky automatizační techniky.
Poznámka: Jedno tlačítko lze přiřadit pouze k jednomu výstupu, zatímco jeden a týž výstup lze přiřadit k většímu počtu tlačítek.

Tabulka 5: POSTUP Č. 2 – Uložení do paměti „2. způsobem“ (a 2. „rozšířeným“ způsobem)		
01.	**V manuálu k řídicí jednotce:** Vyberte příkaz, který si přejete uložit do paměti, a zapamatujte si jeho „identifikační číslo“.	
02.	**Na přijímači:** Opakovaně tiskněte a uvolňujte tlačítko A: počet stisknutí musí odpovídat číslu, kterým je identifikován příkaz zvolený v kroku 01. LED dioda B opakovaně blikne stejným počtem bliknutí, jako je číslo příkazu.	
03.	**Na ukládaném dálkovém ovladači:** (do 10 sekund) na dálkovém ovladači: stiskněte a ihned uvolněte tlačítko, které chcete uložit do paměti; LED dioda B (na přijímači) třikrát zeleně blikne (= uložení do paměti proběhlo úspěšně). **(*2)**	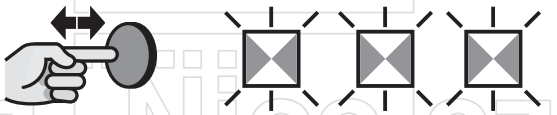

(*2) Poznámka: Jestliže chcete uložit do paměti další tlačítka (jiných dálkových ovladačů) s týmž příkazem, zopakujte do 10 sekund krok 03 pro každé další tlačítko, které má být uloženo do paměti (po uplynutí této doby se operace automaticky ukončí).

3.3 Uložení do paměti (přijímače) Celku/Adresy řídicí jednotky, v síti „BusT4“

Přijímač OXILR může v síti „BusT4“ komunikovat s jednou konkrétní řídicí jednotkou.
Jestliže zařízení obsahuje několik řídicích jednotek, které jsou navzájem propojené systémem „BusT4“, je před provedením následující operace nutné odpojit kabel „BusT4“ od řídicí jednotky, do jejíž paměti se bude ukládat Celek/Adresa.

Tabulka 6: POSTUP Č. 4 – Ukládání do paměti (přijímače) Celku/Adresy řídicí jednotky, v síti „BusT4“

01.	Odpojte napájení z elektrické sítě a vyčkejte po dobu 5 sekund.	
02.	Stiskněte a přidržte tlačítko A na přijímači a současně obnovte napájení z elektrické sítě. LED dioda B několikrát blikne (kapitola 3); Potom dioda dvakrát rychle blikne oranžově. Nakonec se rozsvítí stálé zelené světlo **(*3)**: v tuto chvíli uvolněte tlačítko A.	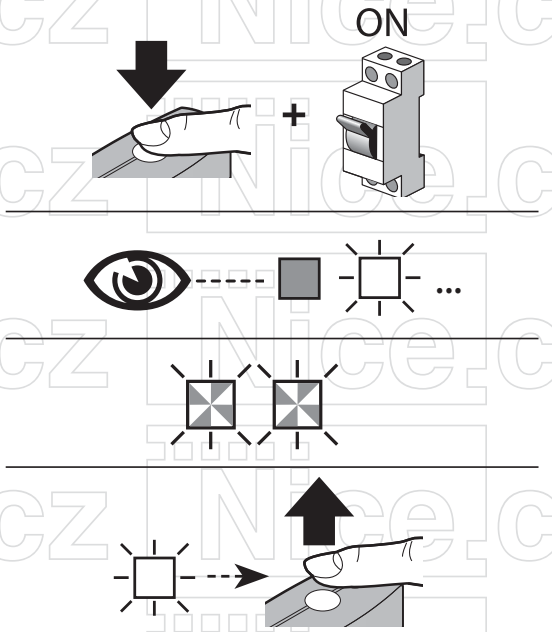

(*3) Poznámka: Jestliže LED dioda stále svítí červeně, znamená to, že neproběhlo uložení do paměti. Celou operaci proto musíte od začátku zopakovat.

Pozor: Po uložení do paměti Celku/Adresy ovládá přijímač řídicí jednotku výhradně přes BusT4!
Na řídicí jednotce nesmí být aktivní funkce Stand-By!
Jestliže chcete aktivovat funkci Stand-By na řídicí jednotce, neprovádějte operaci „Uložení do paměti Celku/Adresy řídicí jednotky v síti BusT4“!

3.4 Vymazání paměti přijímače (úplné nebo částečné)

V **jednosměrném** systému se uložení do paměti nebo vymazání kódů týká výhradně přijímače.
Jednosměrný dálkový ovladač totiž pouze vysílá příkaz a je úkolem přijímače rozpoznat, zda tento dálkový ovladač je či není autorizovaný k ovládání automatizační techniky.
Naopak **obousměrný** dálkový ovladač vyšle příkaz a potom se sám stane „přijímačem“ informací přicházejících z přidruženého přijímače.
Při ukládání obousměrných dálkových ovladačů do paměti přijímače OXILR se identifikační kód samotného přijímače automaticky uloží do paměti dálkového ovladače.

Pozor: Jestliže se provádí vymazání obousměrného dálkového ovladače v přijímači OXILR, je nutno tuto operaci dokončit vymazáním paměti také u dálkového ovladače!
Před provedením této operace si prostudujte instruktážní manuál k dálkovému ovladači!

Tabulka 7: POSTUP Č. 5 – ÚPLNÉ nebo ČÁSTEČNÉ vymazání paměti přijímače		
01.	**Na přijímači:** Stiskněte a přidržte tlačítko A a sledujte stav zelené LED diody B: po 6 sekundách se rozsvítí a potom zhasne.Po uplynutí několika sekund začne blikat; v tu chvíli si zvolte požadovaný typ vymazání: **>vymazání VŠECH dálkových ovladačů:** přesně **při 3. bliknutí** uvolněte tlačítko A; **>vymazání CELÉ PAMĚTI přijímače:** přesně **při 5. bliknutí** uvolněte tlačítko A; **>vymazání (v přijímači) Celku/Adresy říd. jednotky, v síti BusT4:** přesně **při 7. bliknutí** uvolněte tlačítko A.	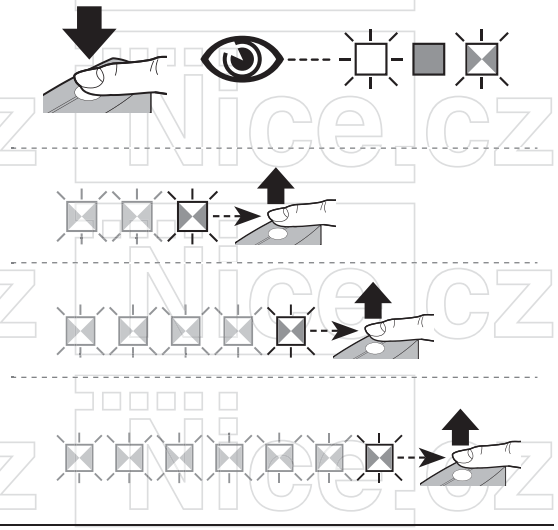

Tuto operaci lze provést také s pomocí programovacích jednotek O-Box / O-View.

3.5 Vymazání JEDNOHO dálkového ovladače nebo JEDNOHO tlačítka z paměti přijímače

Tabulka 8: POSTUP Č. 6 – Vymazání JEDNOHO dálkového ovladače nebo JEDNOHO tlačítka z paměti přijímače		
01.	**Na přijímači:** Přidržte stisknuté tlačítko A a hlídejte LED diodu B: jakmile se rozsvítí zeleně a zhasne, přejděte ke kroku 02.	
02.	**Na dálkovém ovladači, který chcete vymazat** (na dálkovém ovladači) stiskněte a uvolněte tlačítko, které si přejete vymazat **(*4)**: LED dioda B (na přijímači) pětkrát rychle blikne zeleně (= vymazání proběhlo úspěšně).	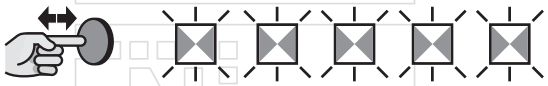

(*4) Poznámka: Pokud byl dálkový ovladač uložen do paměti 1. způsobem, můžete stisknout libovolné tlačítko. Pokud je dálkový ovladač uložen do paměti 2. způsobem, je nutné zopakovat celý postup u každého jednotlivého uloženého tlačítka, které si přejete vymazat.
Stejně tak lze tuto operaci provést s pomocí programovacích jednotek O-Box / O-View.

4. Další funkce

4.1 Zablokování přístupu (heslem) k programování přijímače

Tato funkce se aktivuje tak, že se do přijímače uloží (prostřednictvím programovací jednotky O-Box) heslo, kterým je číslo o maximálním rozsahu10 číslic a je nastavené instalačním technikem.
Tato funkce chrání v přijímači všechna již provedená naprogramování. Kromě toho blokuje možnost, že někdo, kdo nezná heslo, provede další programování pomocí tlačítka A na přijímači (obr. 1) nebo pomocí programovací jednotky O-Box a O-View.

5. Technické parametry

Tabulka 9: Technické parametry

Typ výrobku	Obousměrný přijímač
Dekódování	„LR“
Vstupní impedance	50 Ω
Frekvence příjmu	433,92 MHz
Přenosová frekvence	433,92 MHz
Výstupy	4 (na konektoru typu „SM“)
Citlivost	-120 dBm
Odběr	50 mA (maximum)
Vyzařovaný výkon	<10 mW E.R.P.
Rozměry	Délka 49,5 mm; výška 41,9 mm; hloubka: 18 mm
Hmotnost	22 g
Provozní teplota	-20 °C až +55 °C

Poznámky k technickým parametrům výrobku

- Přijímací kapacita přijímačů a dosah dálkových ovladačů jsou do značné míry ovlivněny dalšími zařízeními (např. bezpečnostním alarmem, bezdrátovými sluchátky atd.), která v daném prostoru pracují na stejné frekvenci. V těchto případech nemůže společnost Nice poskytnout žádné záruky týkající se skutečného dosahu svého zařízení.
- Všechny uvedené technické parametry se vztahují k teplotě prostředí 20 °C (± 5 °C).
- Nice S.p.A. si vyhrazuje právo upravovat parametry výrobku, kdykoli to bude považovat za nutné, aniž by tím byla dotčena funkčnost a určené použití výrobku.

6. Likvidace výrobku

Tento výrobek tvoří nedílnou součást automatizační techniky a musí proto být s ní i zlikvidován.
Stejně jako tomu je u instalace, rovněž likvidaci automatizační techniky po skončení její životnosti smějí provádět pouze kvalifikované osoby. Tento výrobek se skládá z různých druhů materiálů: některé z nich lze recyklovat, jiné je nutno odborně zlikvidovat. Je nutné, abyste se informovali o způsobech recyklace nebo odborné likvidace, které pro tuto kategorii výrobků ukládají místní platné předpisy.

⚠ **Pozor: Některé části výrobku mohou obsahovat nebezpečné nebo životní prostředí znečišťující látky, které by v případě úniku mohly způsobit škody na životním prostředí a ohrozit lidské zdraví!**

Jak ukazuje výše uvedený symbol, je zakázáno vyhazovat tento výrobek do domácího odpadu. Výrobek proto odevzdejte za účelem likvidace do "tříděného odpadu", a to způsobem, jaký ukládají místní platné předpisy, anebo výrobek odevzdejte prodejci v okamžiku koupě nového, srovnatelného výrobku.

⚠ **Pozor: V případě nelegální likvidace tohoto zařízení mohou být podle místních platných předpisů uloženy vysoké pokuty!**

Zjednodušené ES prohlášení o shodě

Výrobce Nice S.p.S. prohlašuje, že typ rádiového zařízení OXILR je v souladu se směrnicí 2014/53/EU. Kompletní text prohlášení o shodě EU je k dispozici na následující internetové adrese: https://www.niceforyou.com/it/supporto

Signalizace LED diody B na přijímači

Pomalé blikání > ZELENÁ barva
Po zapnutí:
5✺= V paměti není uložený žádný dálkový ovladač.

Při provozu:
1✺= Označuje, že přijatý kód není uložen v paměti.
3✺= Uložení kódu do paměti.
5✺= vymazána paměť.
6✺= Během programování indikuje, že kód není autorizován pro uložení do paměti.
8✺= Během programování indikuje, že paměť je plná.

Rychlá blikání > ZELENÁ barva
1✺= „Certifikační kód“ není platný pro uložení do paměti.
2✺= Během programování signalizuje, že kód nelze uložit do paměti, protože vysílá „certifikační kód“.
4✺= Výstup naprogramovaný „2. způsobem“ nelze ovládat řídicí jednotkou.
5✺= Během mazání dat z paměti signalizuje, že kód byl vymazán.
5✺= Certifikační kód” s nižší předností, než je přípustné.
6✺= Kód není synchronizovaný.

Pomalé blikání > ČERVENÁ barva
1✺= Zablokování neoriginálního kódu.
2✺= Kód s nižší předností, než jaká je autorizovaná.

Rychlé blikání > ČERVENÁ barva
1✺= Nedefinováno.
1✺= Nedefinováno.
2✺= Nedefinováno.

Pomalé blikání > ORANŽOVÁ barva
1✺= (při zapnutí, po několika zelených bliknutích) Signalizuje přítomnost obousměrných dálkových ovladačů.

Rychlé blikání > ORANŽOVÁ barva
2✺= Nedefinováno.

Poznámky:

Nice.cz

Přehled produktů

Nice – pohony pro brány

ROX
pohon pro posuvné brány do 1000 kg

ROBUS
pohon pro posuvné brány do 1000 kg

RUN
pohon pro posuvné brány do 2500 kg

WINGO
pohon pro otočné brány do velikosti křídla 1,8 m

TOONA
pohon pro otočné brány do šířky 7 m

METRO
pohon pro otočné brány do velikosti křídla 3,5 m

V2 – pohony pro brány

FOX TORQ 500D
pohon pro posuvné brány do 500 kg

FOX AYROS
pohon pro posuvné brány do 1200 kg

FORTECO
pohon pro posuvné brány do 1800 / 2200 / 2500 kg

CALYPSO
pohon pro křídlové brány do šířky křídla 2,5 / 4 m

FOX STARK
pohon pro křídlové brány do šířky křídla 6 m

FOX VULCAN
podzemní pohon pro křídlové brány do šířky křídla 7 m

Pohony pro garážová vrata

FOX ATRIS
stropní pohon pro garážová vrata do 15 m²

SPIN
stropní garážový pohon s řemenovou dráhou do 17,5 m²

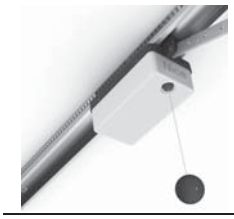

SPY
stropní pohon s řemenovou dráhou s pojezdem motoru v dráze do 14 m²

HYPPO
pohon pro otočné brány se silnými pilíři a skládací vrata

TOM
pohon pro průmyslová sekční a rolovací vrata do 750 kg

Dálkové ovládání, bezkontaktní snímače, klávesnice a docházkové systémy

ERA-FLOR
2 kanálový klíčenkový dálkový ovladač s indikací signálu LED diodou, 433,92 MHz

ON3EBD
3 kanálová obousměrná vysílačka 433,92 Mhz

FOX
2; 4-tlačítkový dálkový rádiový ovladač, 433,92 MHz

SBM1001
ovládání vzdáleného přístupu s GSM modulem pro 999 telefonních čísel

ETP + BC/S
snímač bezkontaktních karet a čipů + čip

Automatické závory

FOX NIUBA
automatická elektromechanická závora s délkou ramene do 6 m

WIDE
automatická závora s délkou ramene do 7 m

BAR
automatická závora s délkou ramene do 9 m

SEM2
2 komorový semafor; červená-zelená

LP1 / LP2
zemní 1-smyčkový / 2-smyčkový indukční detektor vozidel